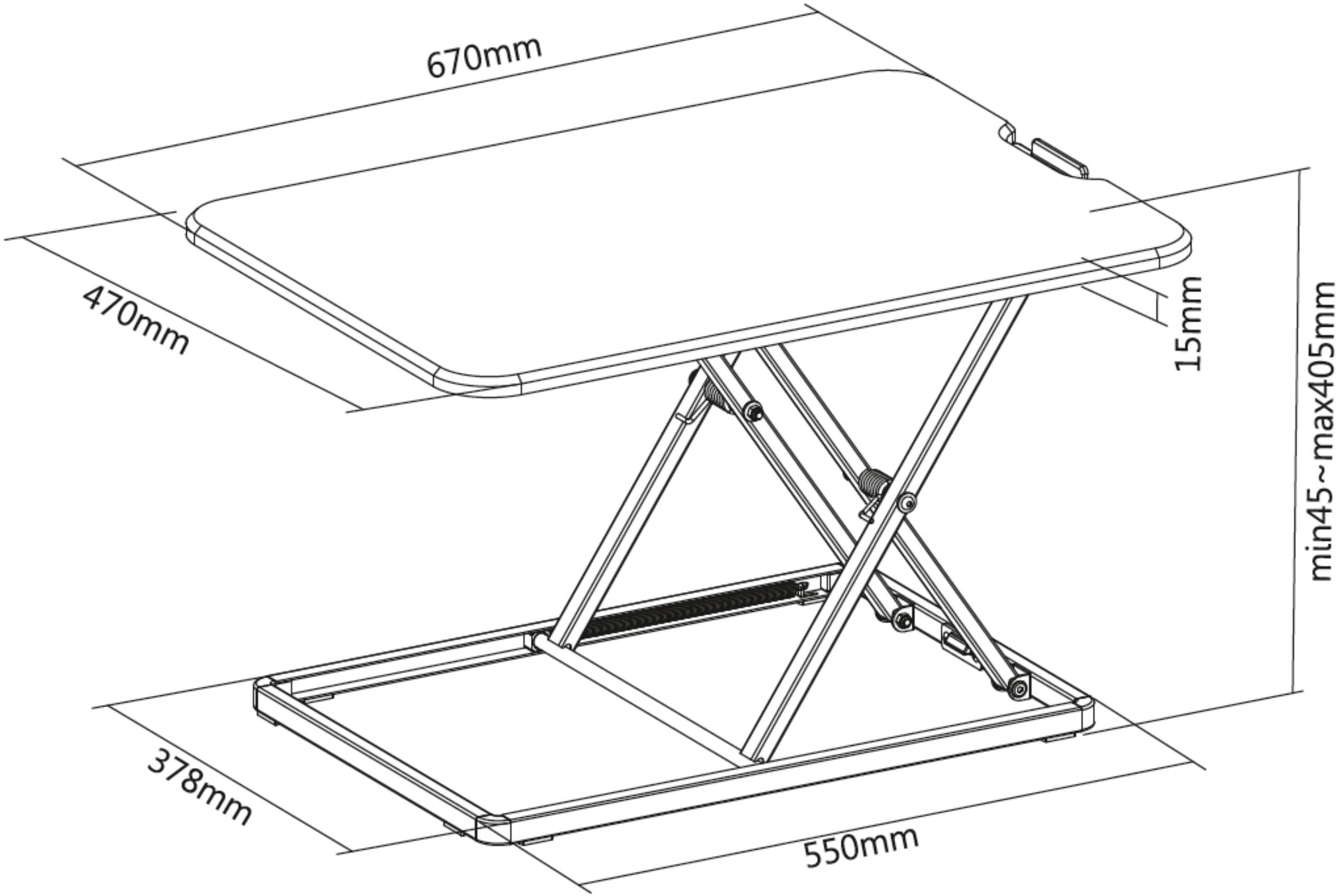
670mm
470mm
15mm
min45~max405mm
378mm
550mm