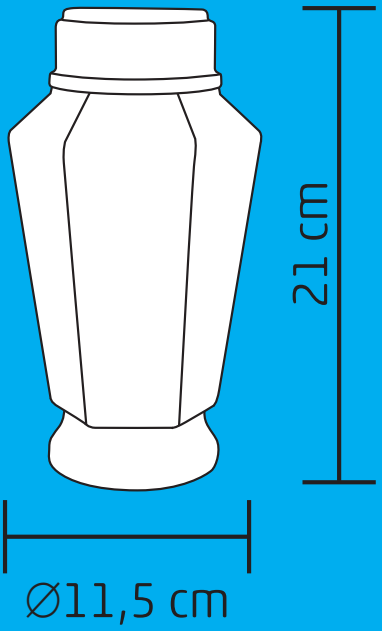
21 cm
Ø11,5 cm